QUICK START GUIDE

Preparation

Required items for successful installation	Items included in the delivery
1. PC or notebook, USB keyboard (optional) 2. Power connection with two sockets 3. Internet connection (Ethernet or Wi-Fi) 4. Screw anchors and screws for mounting the LaMetric Edge Box and display on a wall (if you are installing a brand-new display) 5. Display	1. LaMetric EDGE BOX with LaMetric SOLAR GLANCE 2. Power supply unit for the LaMetric Edge Box 3. Wall mount for the Edge Box 4. HDMI cable

LaMetric
SOLAR GLANCE

Installation Steps

1) SOLAR GLANCE ACCOUNT REGISTRATION

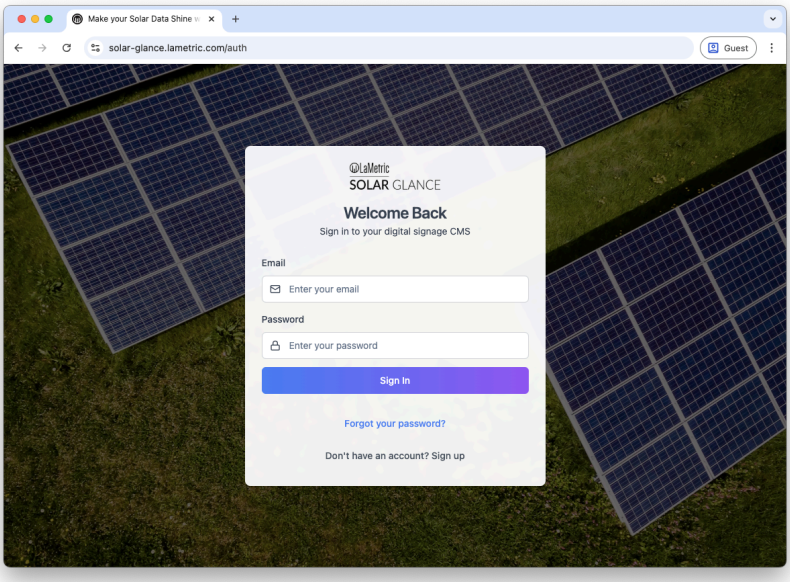

You need to visit solar-glance.lametric.com to register a Solar Glance user account before installing your LaMetric Edge Box.

2) DISPLAY REGISTRATION

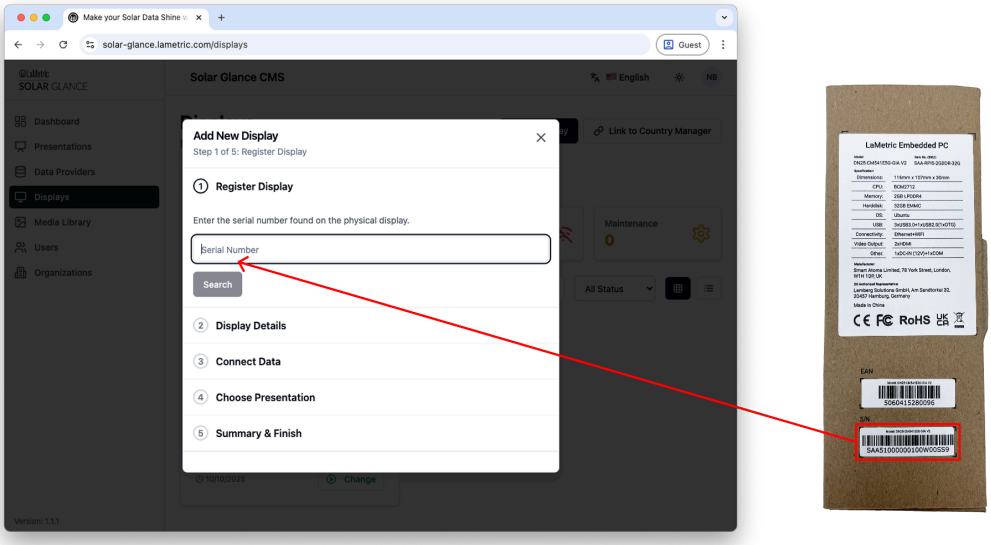

LaMetric
SOLAR GLANCE

3 - LaMetric EDGE BOX with SOLAR GLANCE - DN25

Next, visit solar-glance.lametric.com/register. Register your display by entering the LaMetric Edge Box serial number, then select the data logger you want to register. Follow the instructions to finish the registration.

3) MOUNT EDGE BOX AND CONNECT TO DISPLAY

Attach the wall mount panel to the wall using a level, appropriate screws, and screw anchors. Install your LaMetric Edge Box on the wall panel and secure it with the correct screws. If you're connecting the brand new display, follow the display's mounting instructions. Then, connect the Edge Box to the display using an HDMI cable. If you're using an Ethernet internet connection, plug the LAN cable into the Edge Box. Finally, connect the Edge Box to a power outlet with the included Power Adapter.

4) CONFIGURE YOUR DISPLAY

Turn on the display, connect the USB keyboard to the Edge Box, and follow the on-screen prompts. If you don't have a USB keyboard available, you can follow the instructions on your notebook or office PC. If a "No Signal" message appears on the display, ensure that "HDMI" is selected as the signal input. Also, double-check the HDMI connection between the display and the Edge Box.

You have now completed the setup of the device on-site. You can configure the content at solar-glance.lametric.com using your account credentials.

Network Diagram

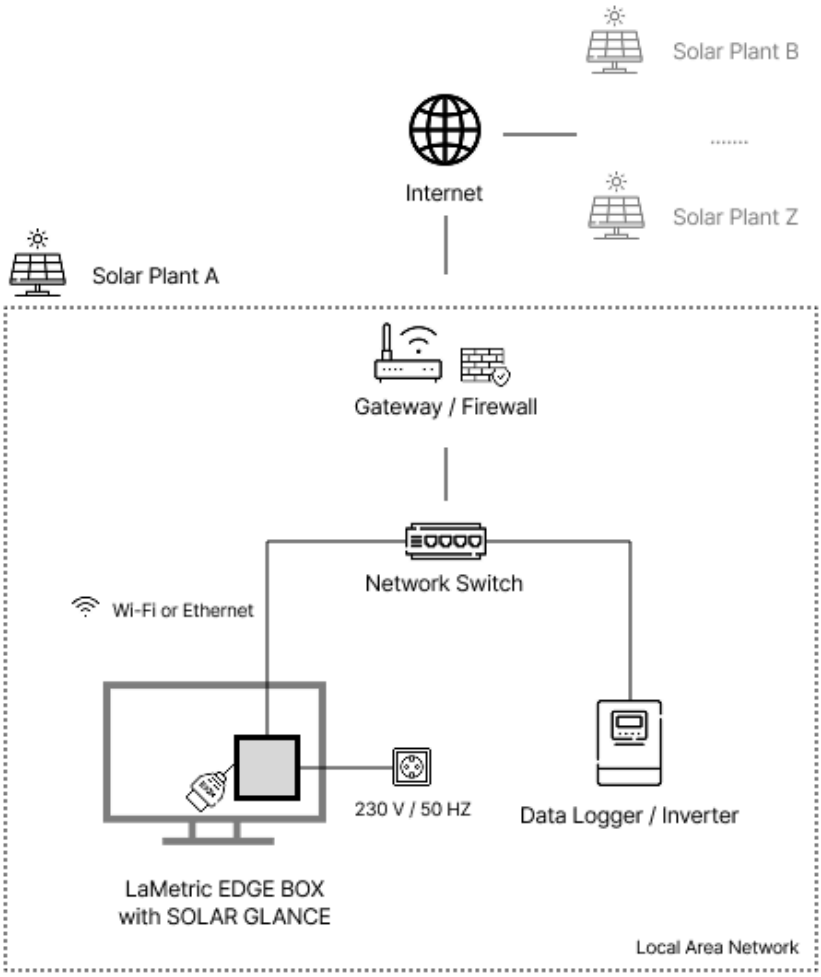

IP addresses

Your LaMetric SOLAR GLANCE system should have access to the following IP addresses, make sure they are allowed at your corporate firewall:

IP address	Ports	Description
95.217.189.206	TCP 80/443/8883	Required to register the Edge Box with LaMetric Cloud
5.75.231.155	TCP 80 / 443	Required to display a Solar Glance presentation
95.216.140.107	TCP 80 / 443	Required to download firmware updates

Power off and on scheduling

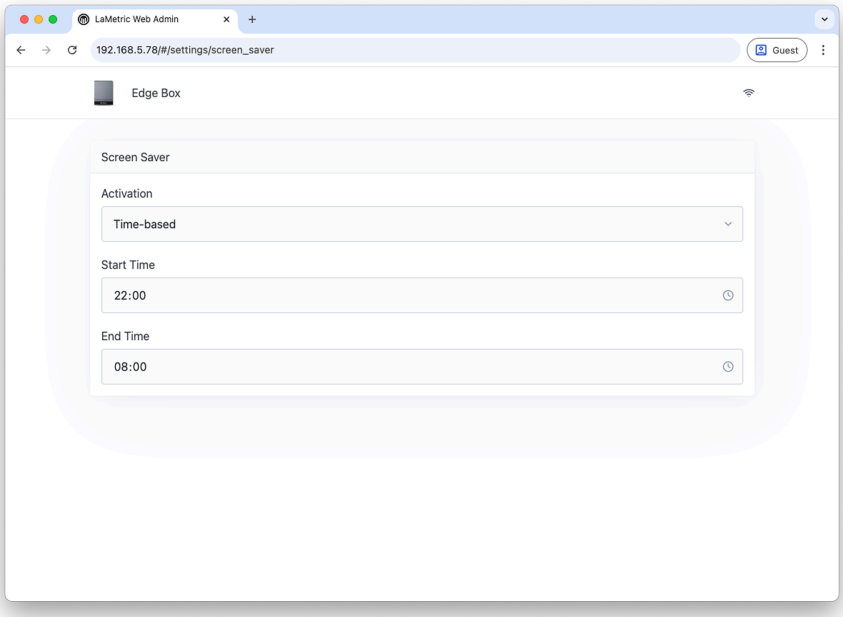

1) Go to the Displays section at solar-glance.lametric.com using your account credentials. Find your display and click Remote Control to access **Device Settings**. Alternatively, if you have a keyboard connected to the LaMetric Edge Box, press any key. A panel will appear on the right, prompting you to scan a QR code or visit a URL to access the LaMetric Edge Box **Device Settings**.
2) When in the **Device Settings**, go to the **Screen Saver** section and set the time for when the LaMetric Edge Box should automatically turn off and on the connected display.

Service Status

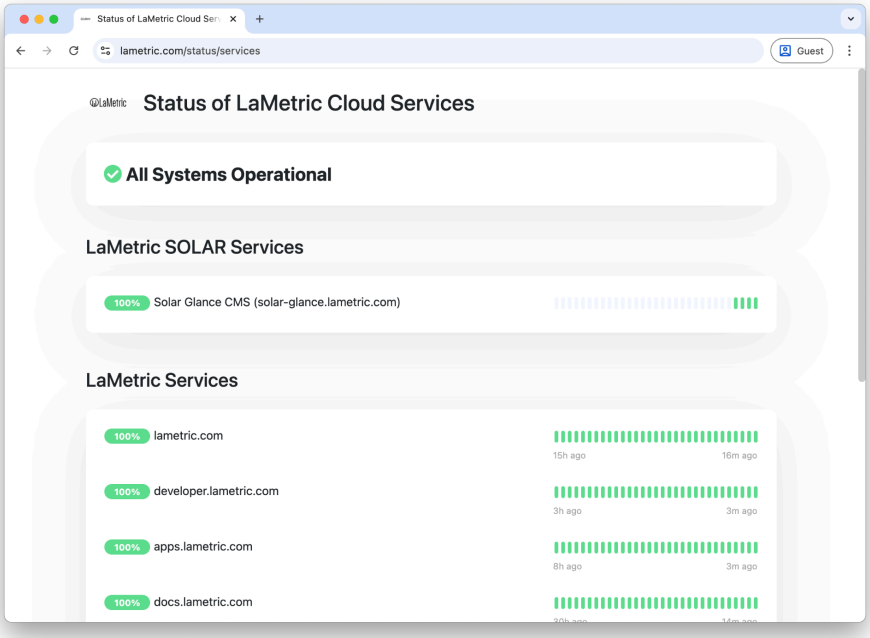

If you temporarily cannot access the Solar Glance service via solar-glance.lametric.com, check that all services are operational and that no incidents are reported at https://lametric.com/status/services.

Support

Region	Contacts
International	**LaMetric SOLAR GLANCE - International (English Language Support)** Smart Atoms Limited 25 Adelaide Road London W13 9ED United Kingdom Email: support@lametric.com

LaMetric
SOLAR GLANCE

Switzerland	**LaMetric SOLAR GLANCE - Switzerland** NOVAGRID AG Bahnhofstrasse 40 CH-5400 Baden Switzerland Tel. +41 (0) 56 535 53 46 Email: switzerland@lametric.com

KURZANLEITUNG

Vorbereitungs-Check

Erforderliche Elemente für eine erfolgreiche Installation	Lieferumfang
1. PC oder Notebook, USB-Tastatur (optional) 2. Stromanschluss mit zwei Steckdosen 3. Internetverbindung (Ethernet oder WLAN) 4. Dübel und Schrauben zur Wandmontage der LaMetric Edge Box und des Displays (nur bei der Installation eines brandneuen Displays)	1. LaMetric EDGE BOX mit LaMetric SOLAR GLANCE 2. Netzteil für die LaMetric Edge Box 3. Wandhalterung für die Edge Box 4. HDMI-Kabel

Installationsschritte

1) REGISTRIERUNG FÜR SOLAR GLANCE-KONTO

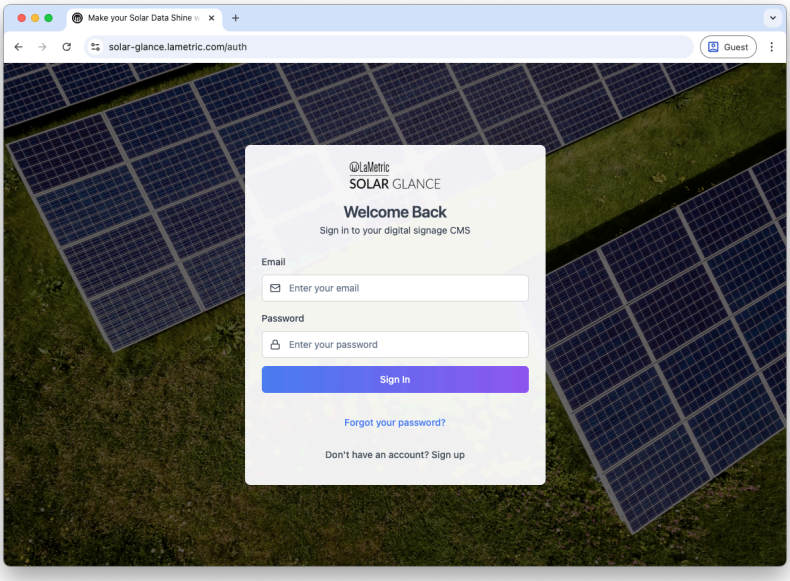

Sie müssen auf solar-glance.lametric.com ein Solar Glance-Benutzerkonto registrieren, bevor Sie Ihre LaMetric Edge Box installieren

2) ANZEIGEREGISTRIERUNG

3- LaMetric EDGE BOX mit SOLAR GLANCE - DN25

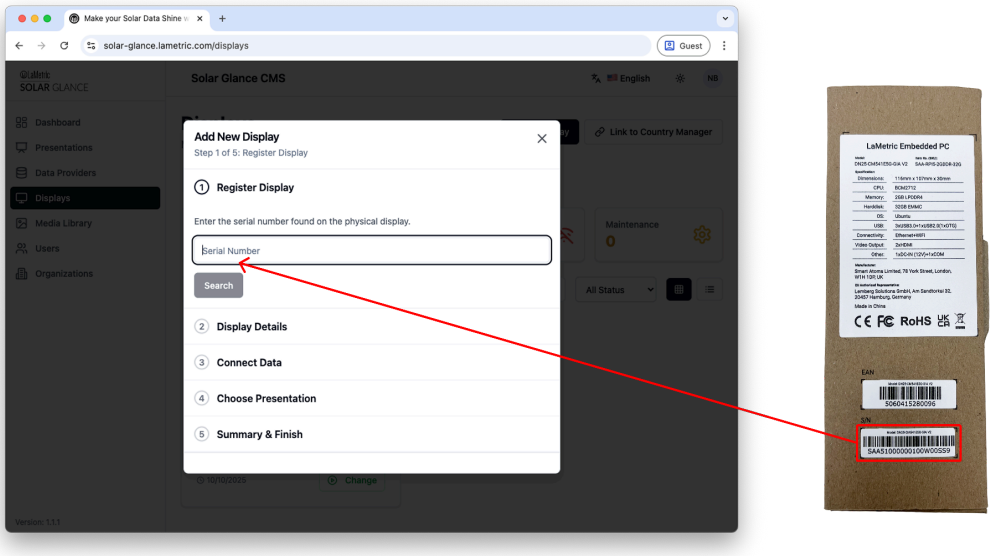

Besuchen Sie als Nächstes solar-glance.lametric.com/register. Registrieren Sie Ihr Display, indem Sie die Seriennummer der LaMetric Edge Box eingeben und anschließend den Datenlogger auswählen, den Sie registrieren möchten. Folgen Sie den Anweisungen, um die Registrierung abzuschließen.

3) EDGE BOX MONTIEREN UND MIT DEM DISPLAY VERBINDEN

Befestigen Sie die Wandhalterung mithilfe einer Wasserwaage mit passenden Schrauben und Dübeln an der Wand. Montieren Sie die LaMetric Edge Box an der Wand und befestigen Sie sie mit den richtigen Schrauben. Wenn Sie das neue Display anschließen, folgen Sie den

4- LaMetric EDGE BOX mit SOLAR GLANCE - DN25

Montageanweisungen des Displays. Verbinden Sie anschließend die Edge Box über ein HDMI-Kabel mit dem Display. Bei einer Ethernet-Internetverbindung stecken Sie das LAN-Kabel in die Edge Box. Schließen Sie die Edge Box zuletzt mit dem mitgelieferten Netzteil an eine Steckdose an.

4) KONFIGURIEREN SIE IHR DISPLAY

Schalten Sie das Display ein, schließen Sie die USB-Tastatur an die Edge Box an und folgen Sie den Anweisungen auf dem Bildschirm. Falls keine USB-Tastatur zur Verfügung steht, können Sie die Anweisungen auf Ihrem Notebook oder PC befolgen. Sollte die Meldung ‚Kein Signal' auf dem Display erscheinen, stellen Sie sicher, dass ‚HDMI' als Signaleingang ausgewählt ist. Überprüfen Sie außerdem die HDMI-Verbindung zwischen Display und Edge Box.

Sie haben nun die Einrichtung des Geräts vor Ort abgeschlossen. Die Inhalte können Sie unter solar-glance.lametric.com mit Ihren Kontoanmeldeinformationen einsehen.

Netzwerkdiagramm

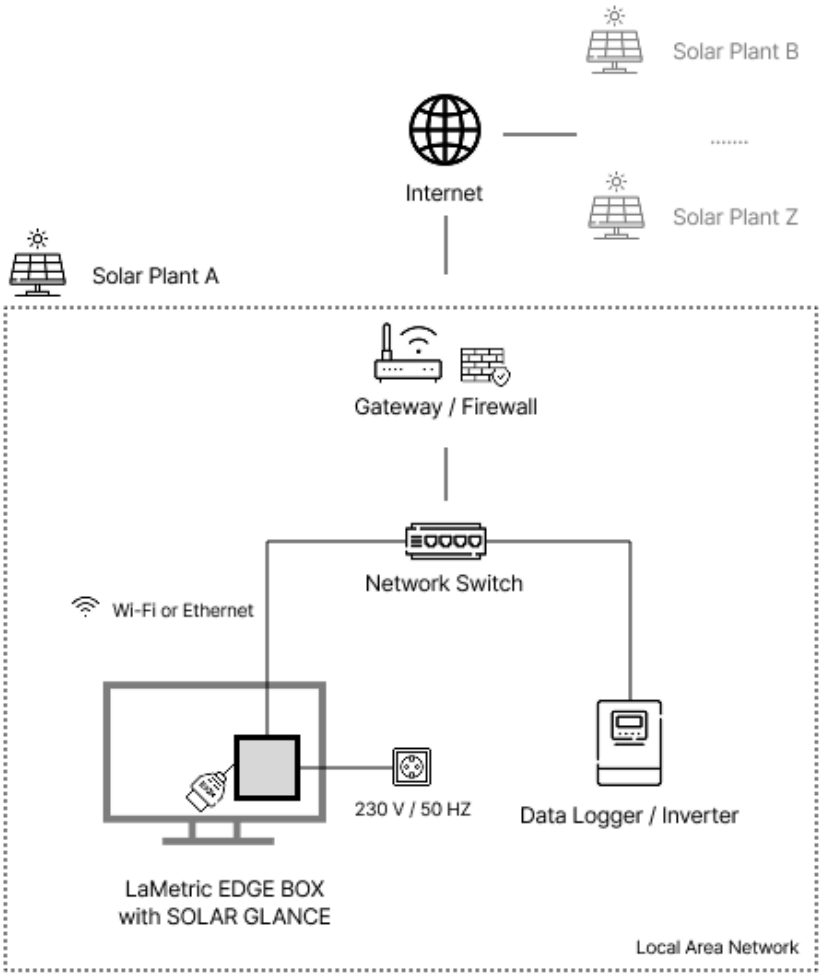

IP-Adressen

Ihr LaMetric SOLAR GLANCE-System sollte Zugriff auf die folgenden IP-Adressen haben. Stellen Sie sicher, dass diese in Ihrer Unternehmens-Firewall zugelassen sind:

IP aAdresse	Häfen	Beschreibung
95.217.189.206	TCP 80/443/8883	Erforderlich, um die Edge Box bei LaMetric Cloud zu registrieren
5.75.231.155	TCP 80 / 443	Erforderlich zum Anzeigen einer Solar Glance-Präsentation

95.216.140.107	TCP 80 / 443	Erforderlich zum Herunterladen von Firmware-Updates

Automatisches Ein- und Ausschalten

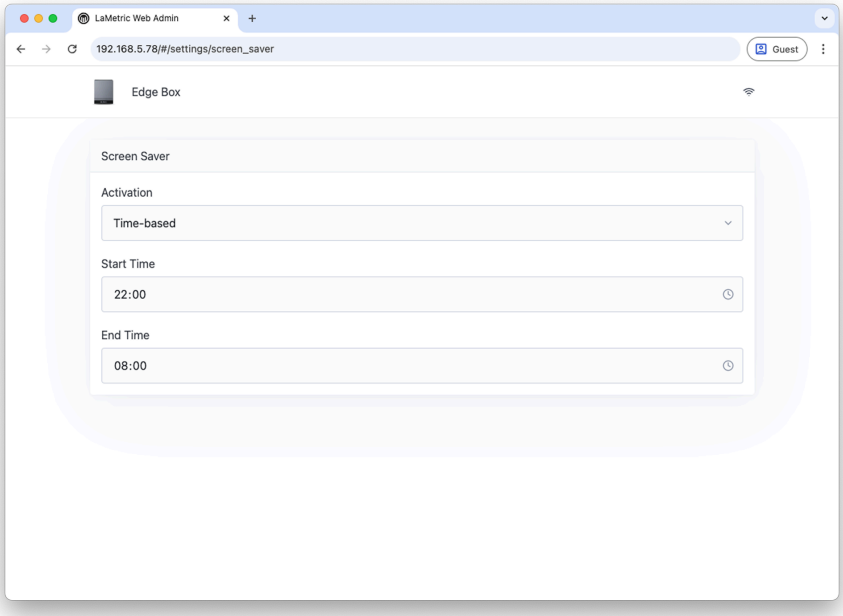

1) Gehen Sie zum Abschnitt „Displays“ auf solar-glance.lametric.com und melden Sie sich mit Ihren Kontodaten an. Suchen Sie Ihr Display und klicken Sie auf Fernbedienung, um auf die Geräteeinstellungen zuzugreifen. Alternativ können Sie, wenn eine Tastatur an die LaMetric Edge Box angeschlossen ist, eine beliebige Taste drücken. Auf der rechten Seite wird ein Fenster angezeigt, in dem Sie aufgefordert werden, einen QR-Code zu scannen oder eine URL zu besuchen, um auf die LaMetric Edge Box zuzugreifen.

2) Öffnen Sie in den Geräteeinstellungen den Abschnitt ‚Bildschirmschoner‘ und legen Sie die Zeit fest, zu der die LaMetric Edge Box das angeschlossene Display automatisch aus- und wieder einschalten soll.

Status der Online-Dienste

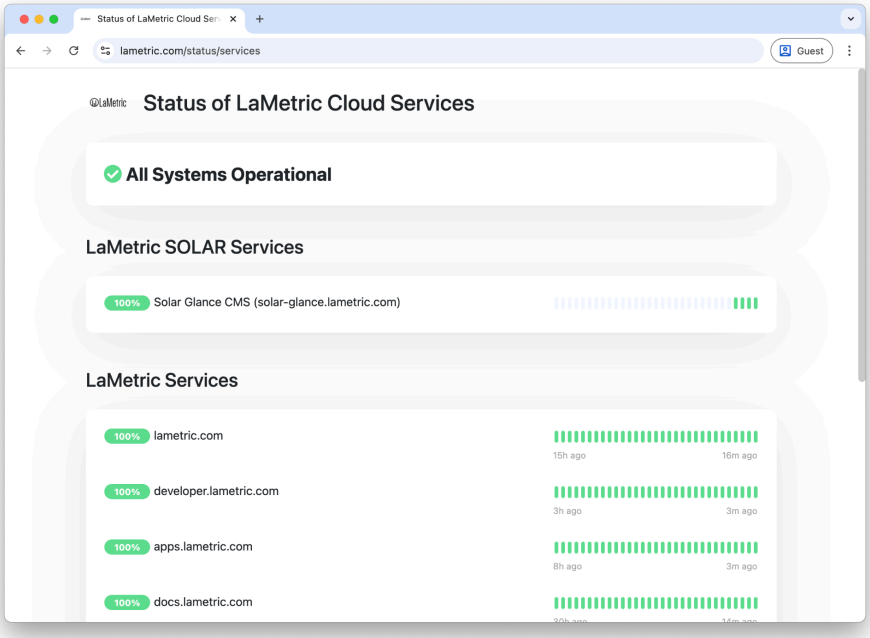

Wenn Sie vorübergehend nicht auf den Solar Glance-Dienst über solar-glance.lametric.com zugreifen können, überprüfen Sie, ob alle Dienste betriebsbereit sind und keine Vorfälle unter https://lametric.com/status/services gemeldet werden.

Unterstützung

Region	Kontakte
International	**LaMetric SOLAR GLANCE – International (englischer Support)** Smart Atoms Limited 25 Adelaide Road London W13 9ED Vereinigtes Königreich E-Mail:support@lametric.com

8- LaMetric EDGE BOX mit SOLAR GLANCE - DN25

Schweiz	**LaMetric SOLAR GLANCE - Schweiz** NOVAGRID AG Bahnhofstrasse 40 CH-5400 Baden Schweiz Tel. +41 (0) 56 535 53 46 E-Mail:switzerland@lametric.com

GUIDE DE DÉMARRAGE RAPIDE

Préparation

Éléments requis pour une installation réussie	Articles inclus dans la livraison
1. PC ou ordinateur portable, clavier USB (en option) 2. Raccordement électrique avec deux prises 3. Connexion Internet (Ethernet ou Wi-Fi) 4. Ancrages et vis pour le montage du boîtier LaMetric Edge et de l'écran sur un mur (si vous installez un tout nouvel écran) 5. Afficher	1. LaMetric EDGE BOX avec LaMetric SOLAR GLANCE 2. Bloc d'alimentation pour la LaMetric Edge Box 3. Support mural pour Edge Box 4. câble HDMI

Étapes d'installation

1) ENREGISTREMENT DU COMPTE SOLAR GLANCE

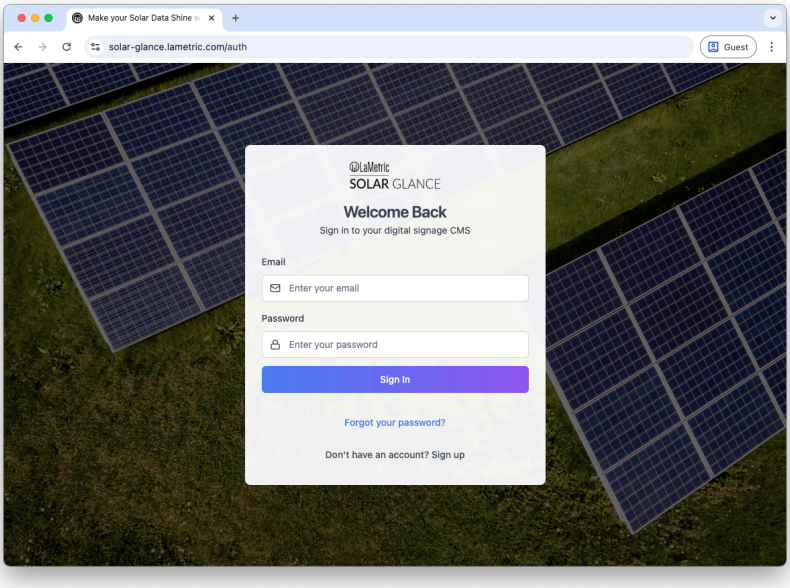

Vous devez visitersolar-glance.lametric.compour enregistrer un compte utilisateur Solar Glance avant d'installer votre LaMetric Edge Box.

2) ENREGISTREMENT DE L'AFFICHAGE

3- LaMetric EDGE BOX avec SOLAR GLANCE - DN25

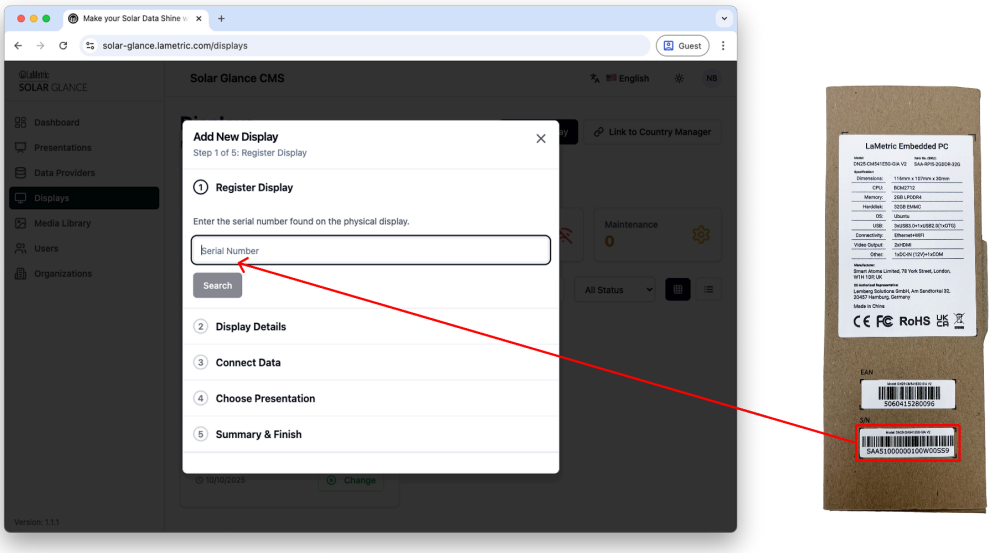

Ensuite, visitezsolar-glance.lametric.com/registerEnregistrez votre écran en saisissant le numéro de série de votre LaMetric Edge Box, puis sélectionnez l'enregistreur de données à enregistrer. Suivez les instructions pour finaliser l'enregistrement.

3) MONTER LE BOÎTIER DE BORD ET CONNECTER À L'ÉCRAN

Fixez le panneau mural au mur à l'aide d'un niveau, de vis et de chevilles adaptées. Installez votre LaMetric Edge Box sur le panneau mural et fixez-le avec les vis appropriées. Si vous connectez un nouvel écran, suivez ses instructions de montage. Connectez ensuite l'Edge Box à l'écran à l'aide d'un câble HDMI. Si vous utilisez une connexion Internet Ethernet, branchez le

câble LAN à l'Edge Box. Enfin, branchez l'Edge Box à une prise secteur grâce à l'adaptateur secteur fourni.

4) CONFIGUREZ VOTRE AFFICHAGE

Allumez l'écran, connectez le clavier USB à l'Edge Box et suivez les instructions à l'écran. Si vous ne disposez pas d'un clavier USB, vous pouvez suivre les instructions de votre ordinateur portable ou de bureau. Si le message « Aucun signal » s'affiche à l'écran, assurez-vous que l'entrée HDMI est sélectionnée. Vérifiez également la connexion HDMI entre l'écran et l'Edge Box.

Vous avez maintenant terminé la configuration de l'appareil sur site. Vous pouvez configurer le contenu sursolar-glance.lametric.comen utilisant les informations d'identification de votre compte.

Diagramme de réseau

5- LaMetric EDGE BOX avec SOLAR GLANCE - DN25

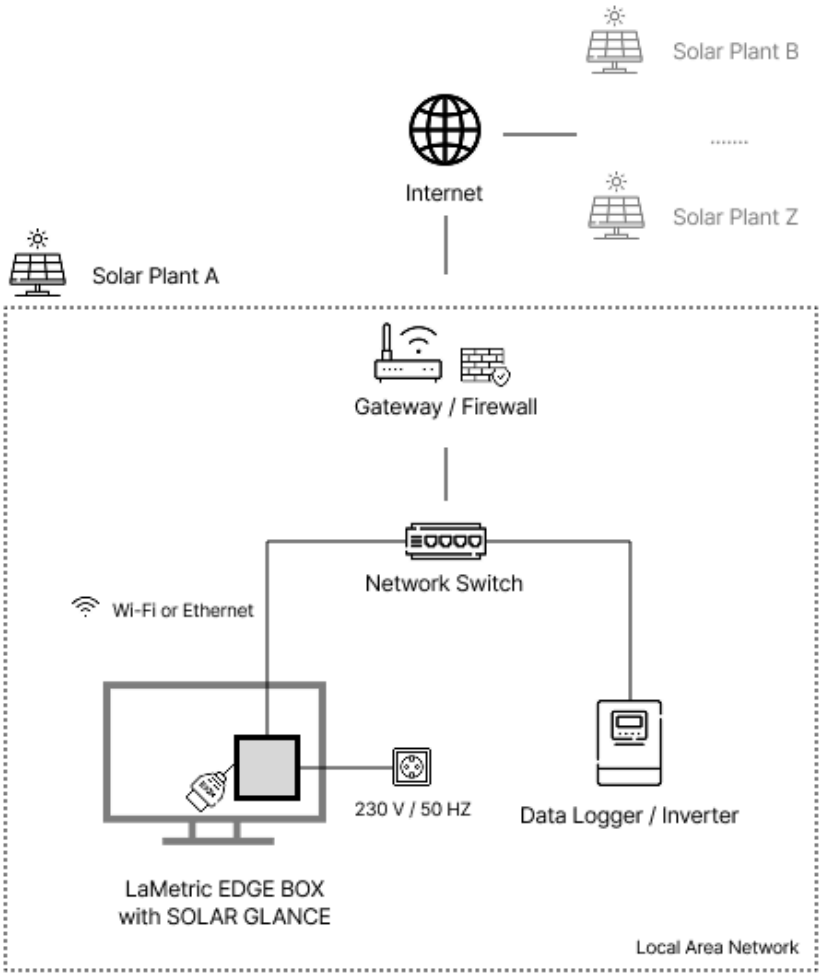

adresses IP

Votre système LaMetric SOLAR GLANCE doit avoir accès aux adresses IP suivantes, assurez-vous qu'elles sont autorisées sur votre pare-feu d'entreprise :

IP arobe	Ports	Description
95.217.189.206	TCP 80/443/8883	Nécessaire pour enregistrer l'Edge Box auprès de LaMetric Cloud
5.75.231.155	TCP 80 / 443	Obligatoire pour afficher une présentation Solar Glance

95.216.140.107	TCP 80 / 443	Nécessaire pour télécharger les mises à jour du firmware

Programmation de mise hors tension et sous tension

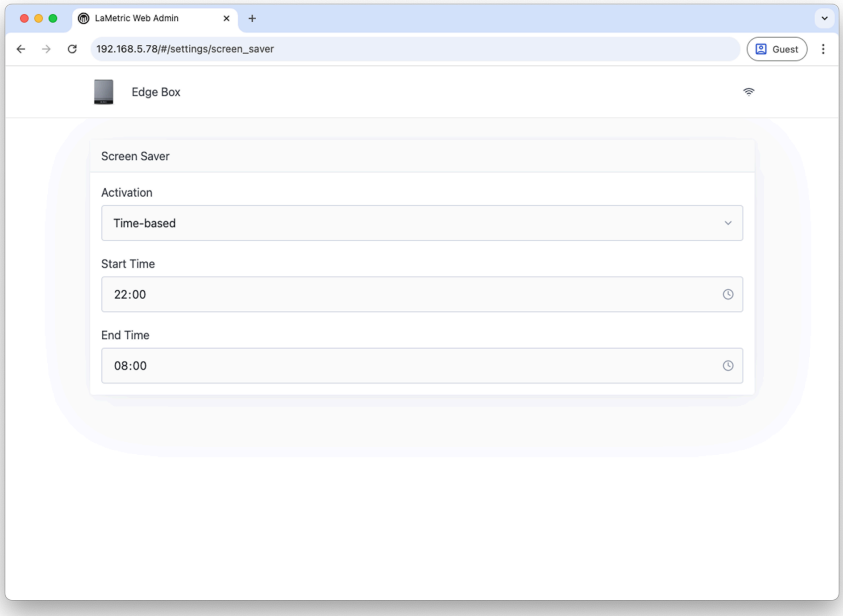

1) Accédez à la section Affichages à solar-glance.lametric.comen utilisant vos identifiants de compte. Trouvez votre écran et cliquez sur Télécommande pour y accéder.**Paramètres de l'appareil**Si vous disposez d'un clavier connecté à la LaMetric Edge Box, appuyez sur n'importe quelle touche. Un panneau apparaîtra à droite, vous invitant à scanner un QR code ou à visiter une URL pour accéder à la LaMetric Edge Box.**Appareil Paramètres**.
2) Quand dans le**Paramètres de l'appareil**, allez à la**Économiseur d'écran**section et définissez l'heure à laquelle la LaMetric Edge Box doit s'éteindre et s'allumer automatiquement sur l'écran connecté.

État du service

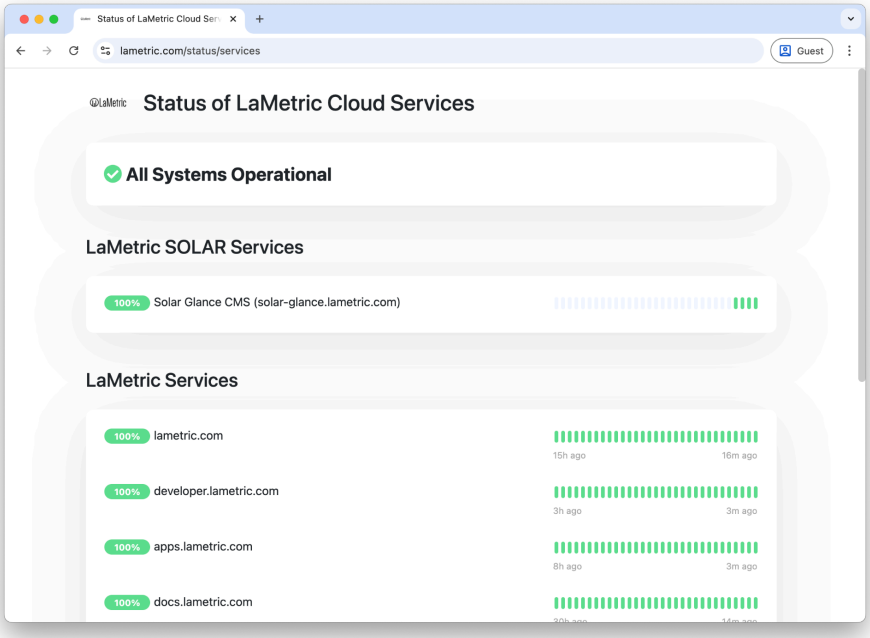

Si vous ne pouvez temporairement pas accéder au service Solar Glance via[solar-glance.lametric.com](solar-glance.lametric.com), vérifier que tous les services sont opérationnels et qu'aucun incident n'est signalé àhttps://lametric.com/status/services.

Soutien

Région	Contacts
International	**LaMetric SOLAR GLANCE - International (prise en charge de la langue anglaise)** Smart Atoms Limited 25 Adelaide Road London W13 9ED

	Royaume-Uni E-mail: support@lametric.com
Suisse	**LaMetric SOLAR GLANCE - Suisse** NOVAGRID AG Bahnhofstrasse 40 CH-5400 Baden Suisse Tél. +41 (0) 56 535 53 46 Courriel : switzerland@lametric.com

GUIDA RAPIDA

Preparazione

Elementi necessari per un'installazione corretta	Articoli inclusi nella consegna
1. PC o notebook, tastiera USB (opzionale) 2. Collegamento elettrico con due prese 3. Connessione Internet (Ethernet o Wi-Fi) 4. Tasselli e viti per il montaggio di LaMetric Edge Box e del display su una parete (se si installa un display nuovo di zecca) 5. Display	1. LaMetric EDGE BOX con LaMetric SOLAR GLANCE 2. Alimentatore per LaMetric Edge Box 3. Supporto a parete per Edge Box 4. Cavo HDMI

LaMetric
SOLAR GLANCE

Fasi di installazione

1) REGISTRAZIONE DELL'ACCOUNT SOLAR GLANCE

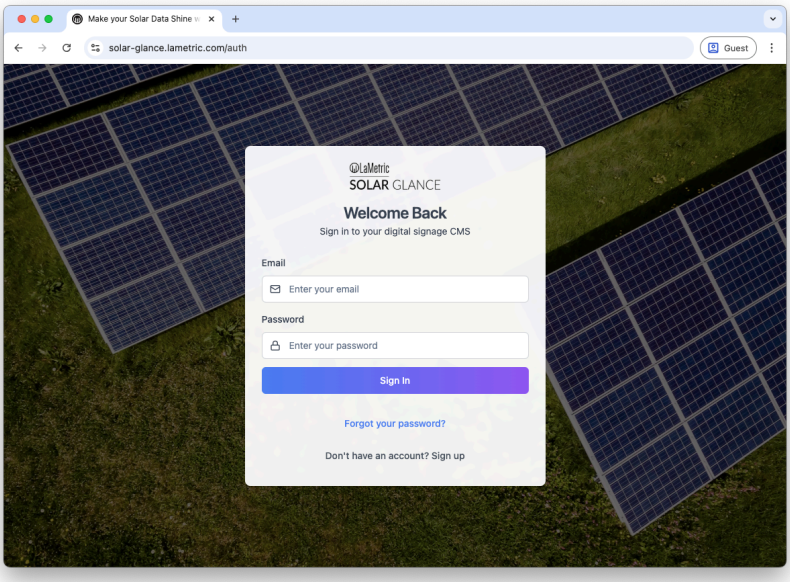

Devi visitaresolar-glance.lametric.comper registrare un account utente Solar Glance prima di installare LaMetric Edge Box.

2) REGISTRAZIONE VISUALIZZAZIONE

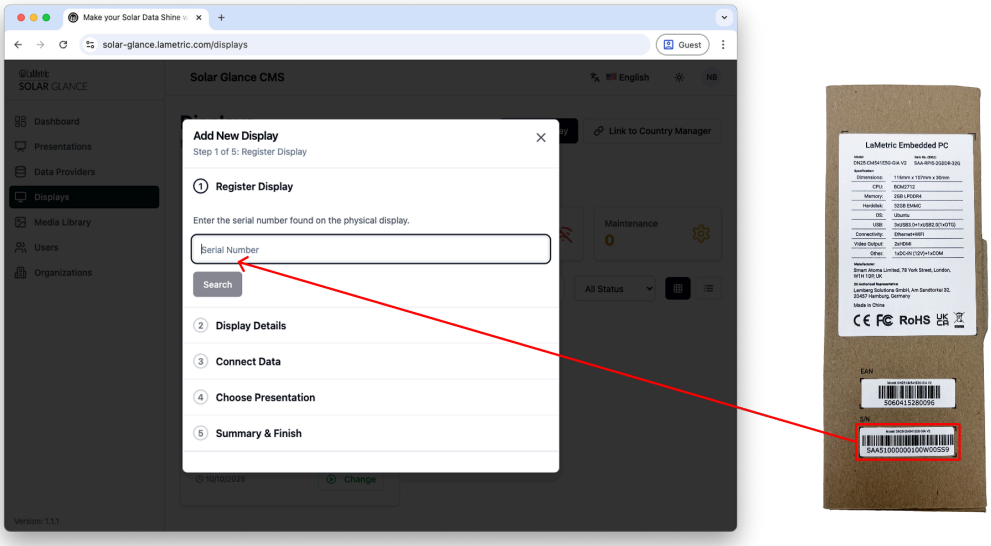

LaMetric
SOLAR GLANCE

3- LaMetric EDGE BOX con SOLAR GLANCE - DN25

Successivamente, visitasolar-glance.lametric.com/registerRegistra il tuo display inserendo il numero di serie del LaMetric Edge Box, quindi seleziona il data logger che desideri registrare. Segui le istruzioni per completare la registrazione.

3) MONTARE EDGE BOX E COLLEGARE AL DISPLAY

Fissare il pannello di montaggio a parete alla parete utilizzando una livella, viti appropriate e tasselli. Installare LaMetric Edge Box sul pannello a parete e fissarlo con le viti corrette. Se si collega il nuovo display, seguire le istruzioni di montaggio del display. Quindi, collegare Edge Box al display tramite un cavo HDMI. Se si utilizza una connessione Internet Ethernet, collegare il cavo LAN all'Edge Box. Infine, collegare Edge Box a una presa di corrente con l'alimentatore incluso.

4) CONFIGURA IL TUO DISPLAY

Accendere il display, collegare la tastiera USB all'Edge Box e seguire le istruzioni visualizzate sullo schermo. Se non si dispone di una tastiera USB, è possibile seguire le istruzioni sul notebook o sul PC da ufficio. Se sul display viene visualizzato il messaggio "Nessun segnale", assicurarsi che sia selezionato "HDMI" come ingresso del segnale. Verificare inoltre la connessione HDMI tra il display e l'Edge Box.

Ora hai completato la configurazione del dispositivo in loco. Puoi configurare il contenuto susolar-glance.lametric.comutilizzando le credenziali del tuo account.

Diagramma di rete

5- LaMetric EDGE BOX con SOLAR GLANCE - DN25

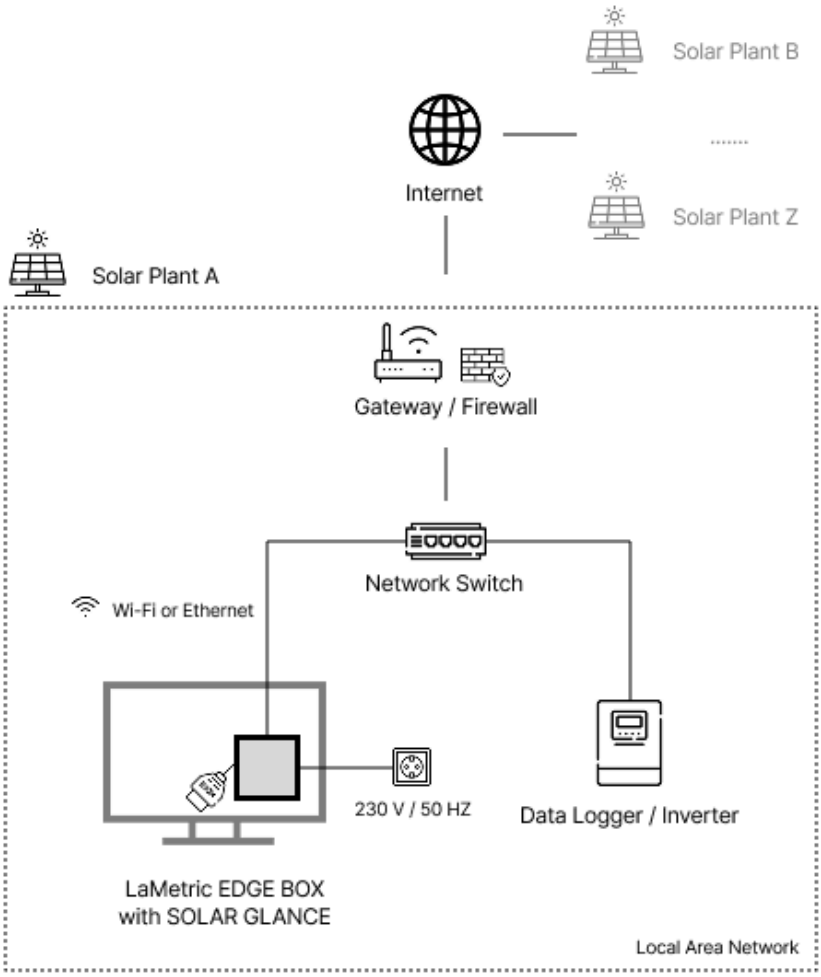

indirizzi IP

Il tuo sistema LaMetric SOLAR GLANCE dovrebbe avere accesso ai seguenti indirizzi IP; assicurati che siano consentiti dal firewall aziendale:

IP aindirizzo	porti	Descrizione
95.217.189.206	TCP 80/443/8883	Necessario per registrare Edge Box con LaMetric Cloud
5.75.231.155	TCP 80 / 443	Necessario per visualizzare una presentazione di Solar Glance

95.216.140.107	TCP 80 / 443	Necessario per scaricare gli aggiornamenti del firmware

Pianificazione di accensione e spegnimento

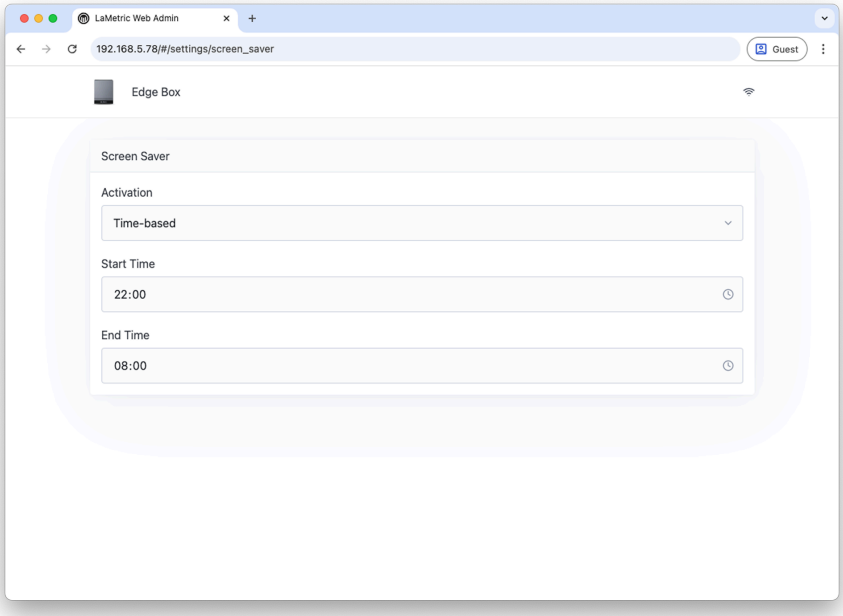

1) Vai alla sezione Display su solar-glance.lametric.comutilizzando le credenziali del tuo account. Trova il tuo display e fai clic su Controllo remoto per accedere**Impostazioni del dispositivo**In alternativa, se hai una tastiera collegata a LaMetric Edge Box, premi un tasto qualsiasi. Apparirà un pannello sulla destra, che ti chiederà di scansionare un codice QR o di visitare un URL per accedere a LaMetric Edge Box.**Dispositivo Impostazioni**.
2) Quando nel**Impostazioni del dispositivo**, vai al**Salvaschermo**sezione e impostare l'ora in cui LaMetric Edge Box deve spegnere e accendere automaticamente il display collegato.

Stato del servizio

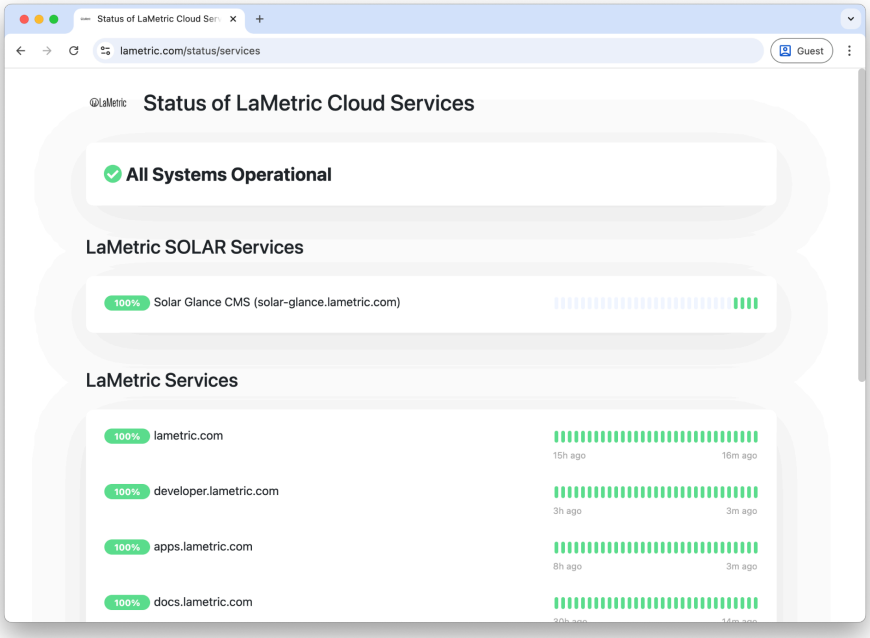

Se temporaneamente non riesci ad accedere al servizio Solar Glance tramitesolar-glance.lametric.com, verificare che tutti i servizi siano operativi e che non vengano segnalati incidentihttps://lametric.com/status/services.

Supporto

Regione	Contatti
Internazionale	**LaMetric SOLAR GLANCE - Internazionale (supporto in lingua inglese)** Smart Atoms Limited 25 Adelaide Road Londra W13 9ED Regno Unito

LaMetric
SOLAR GLANCE

	E-mail:support@lametric.com
Svizzera	**LaMetric SOLAR GLANCE - Svizzera** NOVAGRID AG Bahnhofstrasse 40 CH-5400 Baden Svizzera Tel. +41 (0) 56 535 53 46 E-mail:switzerland@lametric.com

GUÍA DE INICIO RÁPIDO

Preparación

Elementos necesarios para una instalación exitosa	Artículos incluidos en la entrega
1. PC o portátil, teclado USB (opcional) 2. Conexión eléctrica con dos tomas 3. Conexión a Internet (Ethernet o Wi-Fi) 4. Anclajes de tornillo y tornillos para montar la caja LaMetric Edge y la pantalla en una pared (si está instalando una pantalla nueva) 5. Mostrar	1. LaMetric EDGE BOX con LaMetric SOLAR GLANCE 2. Fuente de alimentación para LaMetric Edge Box 3. Soporte de pared para Edge Box 4. Cable HDMI

LaMetric
SOLAR GLANCE

Pasos de instalación

1) REGISTRO DE CUENTA SOLAR GLANCE

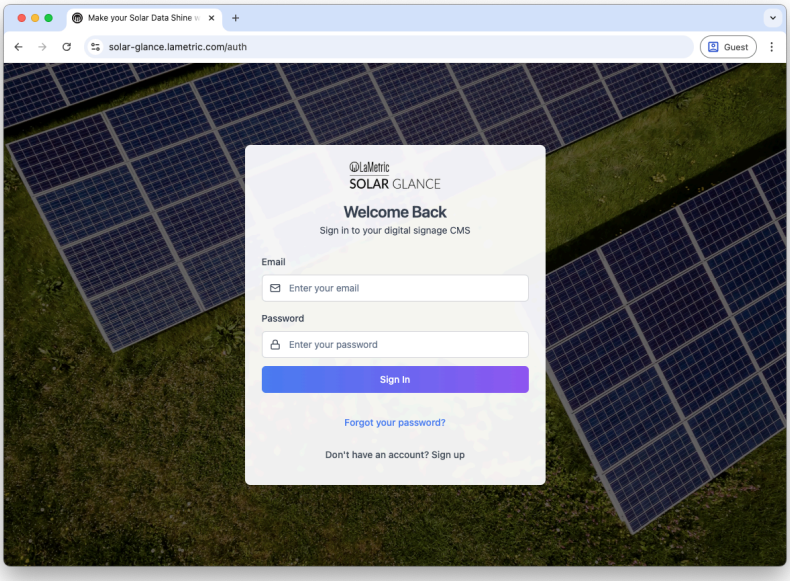

Necesitas visitarsolar-glance.lametric.compara registrar una cuenta de usuario de Solar Glance antes de instalar su LaMetric Edge Box.

2) REGISTRO DE PANTALLA

3- LaMetric EDGE BOX con SOLAR GLANCE - DN25

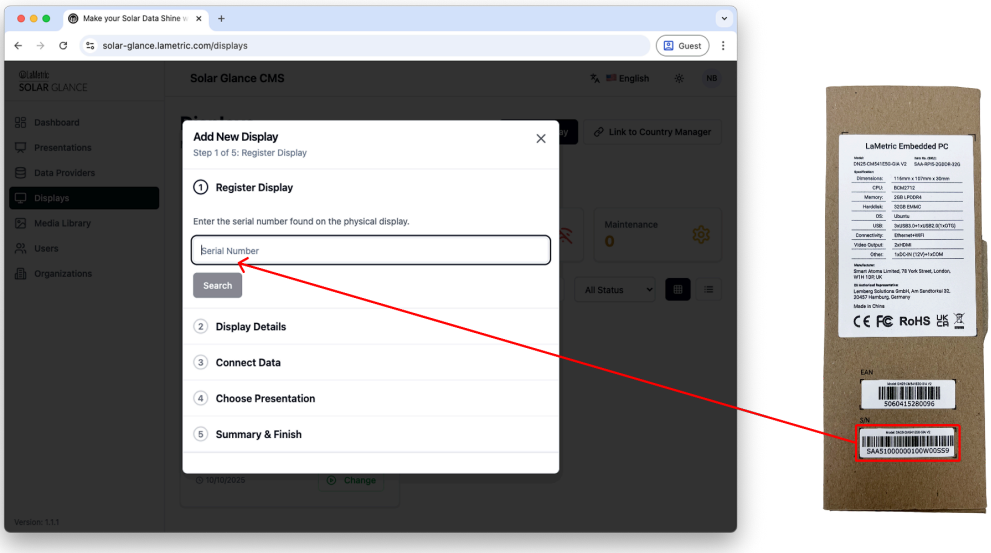

A continuación, visitesolar-glance.lametric.com/registerRegistre su pantalla ingresando el número de serie de LaMetric Edge Box y luego seleccione el registrador de datos que desea registrar. Siga las instrucciones para completar el registro.

3) MONTAR LA CAJA DE BORDE Y CONECTARLA A LA PANTALLA

Fije el panel de montaje a la pared con un nivel, tornillos y tacos adecuados. Instale su LaMetric Edge Box en el panel y fíjelo con los tornillos correctos. Si va a conectar la pantalla nueva, siga las instrucciones de montaje. A continuación, conecte la Edge Box a la pantalla mediante un cable HDMI. Si utiliza una conexión a internet Ethernet, conecte el cable LAN a la Edge Box.

4- LaMetric EDGE BOX con SOLAR GLANCE - DN25

Por último, conecte la Edge Box a una toma de corriente con el adaptador de corriente incluido.

4) CONFIGURA TU PANTALLA

Encienda la pantalla, conecte el teclado USB a la Edge Box y siga las instrucciones en pantalla. Si no dispone de un teclado USB, puede seguir las instrucciones en su portátil o PC de oficina. Si aparece el mensaje "Sin señal" en la pantalla, asegúrese de que la entrada de señal sea "HDMI". Además, verifique la conexión HDMI entre la pantalla y la Edge Box.

Ya ha completado la configuración del dispositivo in situ. Puede configurar el contenido ensolar-glance.lametric.comutilizando las credenciales de su cuenta.

Diagrama de red

5- LaMetric EDGE BOX con SOLAR GLANCE - DN25

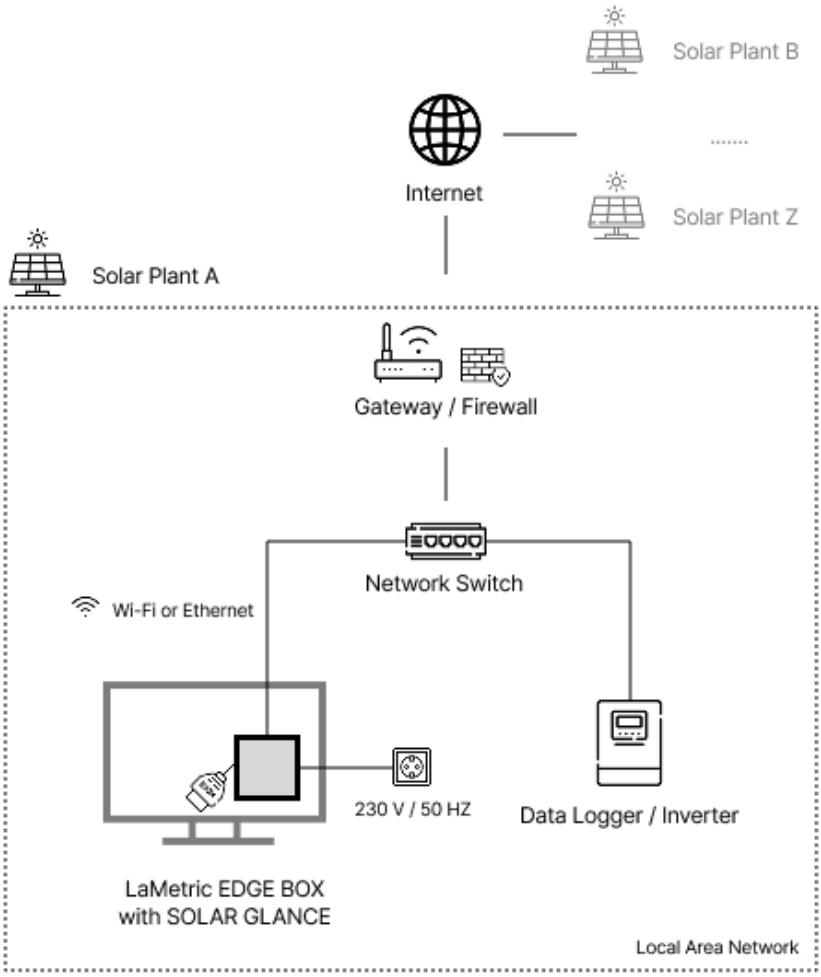

Direcciones IP

Su sistema LaMetric SOLAR GLANCE debe tener acceso a las siguientes direcciones IP, asegúrese de que estén permitidas en su firewall corporativo:

IP adirección	Puertos	Descripción
95.217.189.206	TCP 80/443/8883	Necesario para registrar Edge Box con LaMetric Cloud
5.75.231.155	TCP 80/443	Necesario para mostrar una presentación de Solar Glance
95.216.140.107	TCP 80/443	Necesario para descargar actualizaciones de firmware

Programación de encendido y apagado

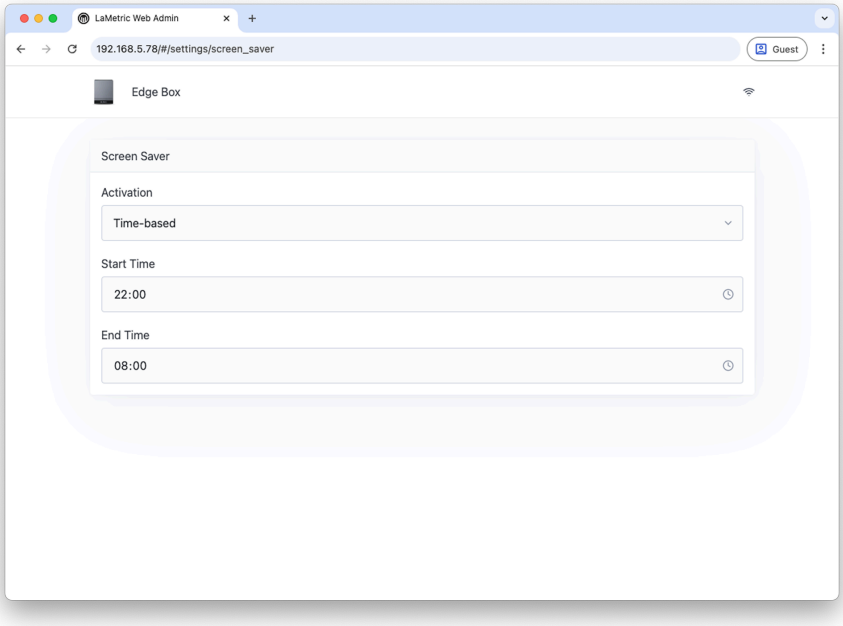

1) Vaya a la sección Pantallas en solar-glance.lametric.comUsando las credenciales de su cuenta. Busque su pantalla y haga clic en Control remoto para acceder.**Configuración del dispositivo**Alternativamente, si tiene un teclado conectado a LaMetric Edge Box, presione cualquier tecla. Aparecerá un panel a la derecha que le solicitará que escanee un código QR o visite una URL para acceder a LaMetric Edge Box.**Dispositivo Ajustes**.
2) Cuando en el**Configuración del dispositivo**, ve a la**Protector de pantalla**sección y configure el tiempo a partir del cual LaMetric Edge Box debe apagarse y encenderse automáticamente en la pantalla conectada.

Estado del servicio

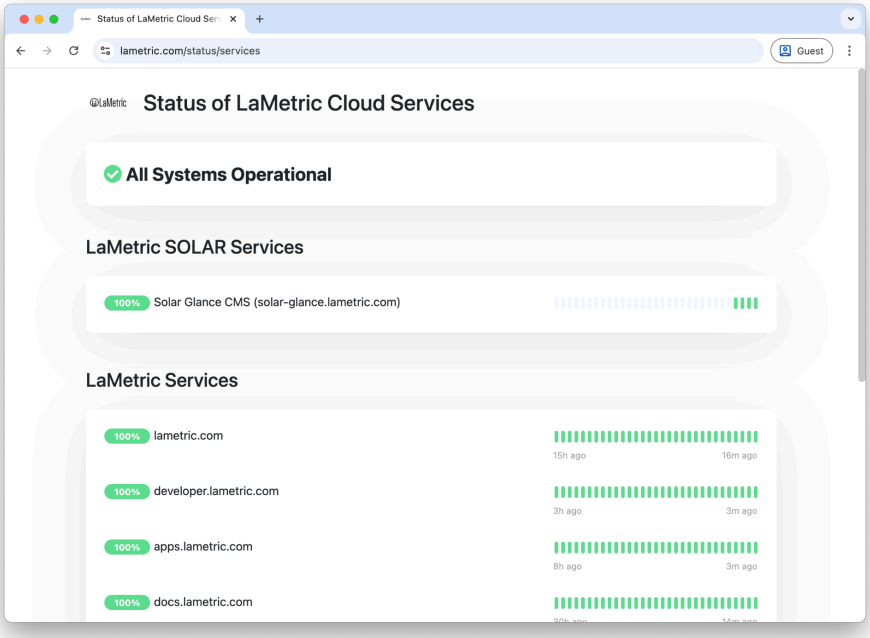

Si temporalmente no puede acceder al servicio Solar Glance a través desolar-glance.lametric.com, comprobar que todos los servicios estén operativos y que no se reporten incidencias enhttps://lametric.com/status/servicios.

Apoyo

Región	Contactos
Internacional	**LaMetric SOLAR GLANCE - Internacional (Compatible con inglés)** Smart Atoms Limited 25 Adelaide Road Londres W13 9ED Reino Unido

	Correo electrónico: soporte@lametric.com
Suiza	**LaMetric SOLAR GLANCE - Suiza** NOVAGRID AG Bahnhofstrasse 40 CH-5400 Baden Suiza Teléfono +41 (0) 56 535 53 46 Correo electrónico: switzerland@lametric.com